PERKO
POWERMATIC®

第３世代のコンシールド ドア クローザー

コントロールド
コンシールド ドア クローザー

1121
（欧州規格認定）

CERT FIRE
CF370
（欧州防火戸認定）

ベアリング隠し丁番
3D（3次元調整式）

Goldman Inc. ゴールドマン株式会社
222-0037 横浜市港北区大倉山6-36-3
Tel: 045-567-4117 Fax: 03-4496-4616
Email: info@goldman-inc.jp
Web: www.goldmanexa.com/

PERKO POWERMATIC®

パーコ パワーマチック

第３世代のコンシールド ドア クローザー（吊元側たて枠とドア間に収納）

パーコ パワーマチックは、たて枠取付型のコンシールド ドア クローザーです。 このドア クローザーは我々の最も重要な革新的開発製品です。本機は調整が自在にでき、最も優れたドア クローザーに仕上がっています。

30 年以上に渡り、 前機パーコ マチックは欧州、北アメリカ等で多くの建築物に採用されてきましたが、より高いパフォーマンスが求められてきました。パーコ パワーマチックは、その基準の徹底的なリサーチとその進化を経て、ここに誕生しました。 品質的特長と信頼性はより進化しています。

パーコ パワーマチックは、欧州品質規格 CE マークが付けられました。BS EN 1154:1997 番手３の油圧制御式ドア クローザーとしてホテル客室、一般ビル、住宅、マンション、公共建築等、全ての防火戸にご使用いただけます。

材質は堅固な真鍮製、エンドプレートの仕上げ。サテンブラス（US4）、クローム鏡面（US26）、サテンクローム（US26D）の3色からお選びいただけます。パーコ パワーマチックは、ドアが閉まれば全く目に触れることのない完全なコンシールド型です。アームも見えないため、妥協することなく最高の空間設計と芸術的空間をご提供します。

※取付枠の見付は、最小30ミリ以上。
（ボード納まりにより多少変化します）
※ドア最大開放角度は、100度です。
（丁番の出により、角度は小さくなります）
※ピボットヒンジは使用できません。
※床付戸当りを必ずご使用下さい。
※標準ドア厚は45ミリです。

あらゆる公共ビル、学校、ホテル、マンション、一般ビル、住宅の防火戸で使用されています。

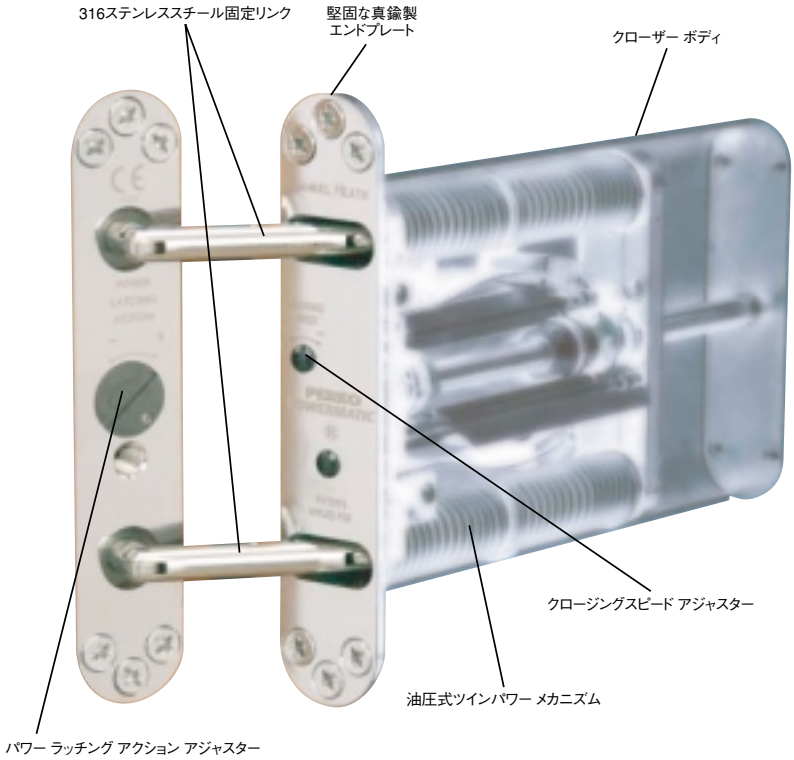

炎 と そのパフォーマンス（常閉式）

パーコ パワーマチックは、大変特長的なツインパワーのメカニズムにより、ドアサイズ950mm幅と重量80kg（基本ドア厚45mm）までのドアをスムーズにしっかりとコントロールします。

パーコ パワーマチックは、英国規格 BS EN1154：1997 により、クローザー３番手の閉力コンシールド ドア クローザーです。 開閉試験では 50 万回を達成しています。また、防火戸にご使用いただくために英国規格（世界標準ISOの基本的規格）BS EN 1634-1 により試験、合わせて工場製造管理 BS EN ISO9001：2000 を取得。この優れた性能とその高耐久性はパーコ パワーマチックに CE マークをもたらしました。

・切り欠きは、下記寸法より各々0.5ミリ大きく取って下さい

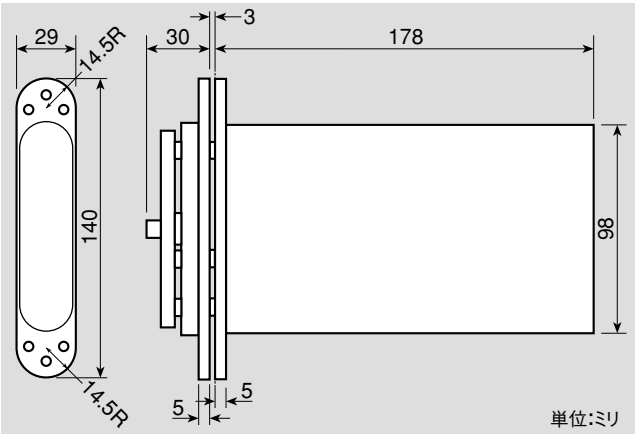

※床付戸当りを必ずご使用下さい。
装置位置は、ドアの実際の開放限界よりも必ず手前にして下さい。

PMR100-SB
サテンブラス
（US4:真鍮艶消し）

PMR100-CP
ポリッシュクローム
（US26:鏡面クローム）

PMR100-SCP
サテンクローム
（US26D:クローム艶消し）

1121
（欧州規格認定）

CERT FIRE
CF370
（欧州防火戸認定）

ISO 9091
FM 09441

3 (3/4) | 8 (8) | 3 (1-7) | 1 (0/1) | 1 (1) | 3 (0-4)

BS EN1154：1997 番手３に対する製品分類は、ウェブサイト *www.abhm.org.uk.* にて確認することができます。

パーコ パワーマチックの特長

- 2年間保証（故障時は製品のみ無償交換）※床付戸当り設置の場合のみ
- 耐久 50 万回試験達成
- ツインパワー メカニズム
- 取付と調整は簡単 （ドライバーと六角レンチ）
- 世界 20 主要国で特許取得

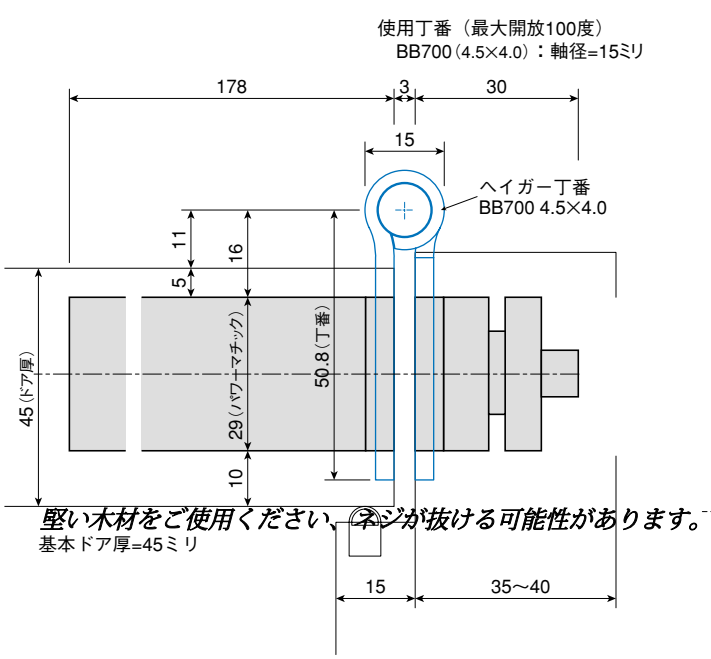

堅い木材をご使用ください。ネジが抜ける可能性があります。
基本ドア厚=45ミリ

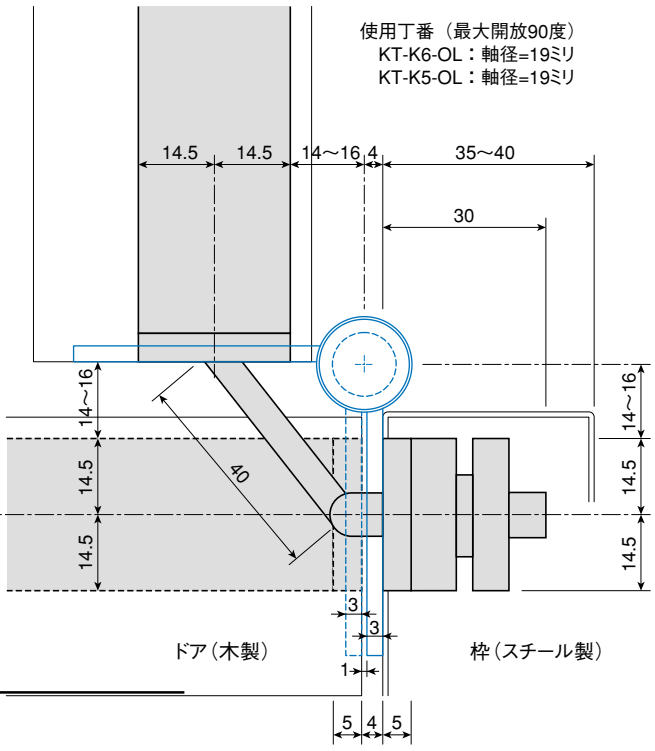

パーコ・パワーマチック　1年保証の条件

- 出荷日より2 年間の保証を開始します。
- 必ず床付け戸当りが設置され、開放限界角度より小さい角度にあること。
- 故障時の交換に伴う費用（ 交換工賃、製品送料 等）は含みません。
- メンテナンス不備、ビスの緩みによる故障は、保証対象とはなりません。

Goldman Inc. ゴールドマン株式会社
222-0037 横浜市港北区大倉山6-36-3
Tel: 045-567-4117 Fax: 03-4496-4616
Email: info@goldman-inc.jp
Web: www.goldmanexa.com/