GS705 Concealed Magnet Shear Lock

コンシールド・シアロック

GOLDMAN INC.

仕様

- 操作電圧: 12~24VDC
- 定格電流:
  GS705-35:起動:1.9A ,　保持: 0.55A/12VDC
  起動:1.2A , 保持: 0.35A/24VDC
  GS705-30:起動: 1.7A , 保持:0.5A/12VDC
  起動: 1.1A , 保持: 0.32A/24VDC
  (20°C)
- マグネット・ボンド・センサー (SPDT レーティング: 1A/30VDC) , ドアの施錠、解錠の表示 .
- 施錠タイマー: 1~6 秒　調整式
- 操作温度: -30°C~+55°C
- 湿度: 0~95% 非集中時.
- 剪断保持力: 990Kg (GS705-30), 990Kg (GS705-35)
- 特注仕上げ色: 亜鉛メッキ
- エポキシ注入樹脂: E87252(S) , UL94V-0
- ドアの隙間 (マグネット部とアマチュアプレートとの間): 3mm (1/8") 最大.
- 製品重量: GS705-35: 2.2Kg , GS705-30: 1.8Kg

特徴

- 強力な剪断保持力で高いセキュリティを提供します。
- 両開きスイングドアに対応
- 狭いドア幅の取付に適しています。
- オプションのSMB-001ブラケットは面付けを可能にします。
- 水平または垂直の取付が可能
- 残留磁気解消設計。
- 電源入力12～24 VDC（自己調整式）

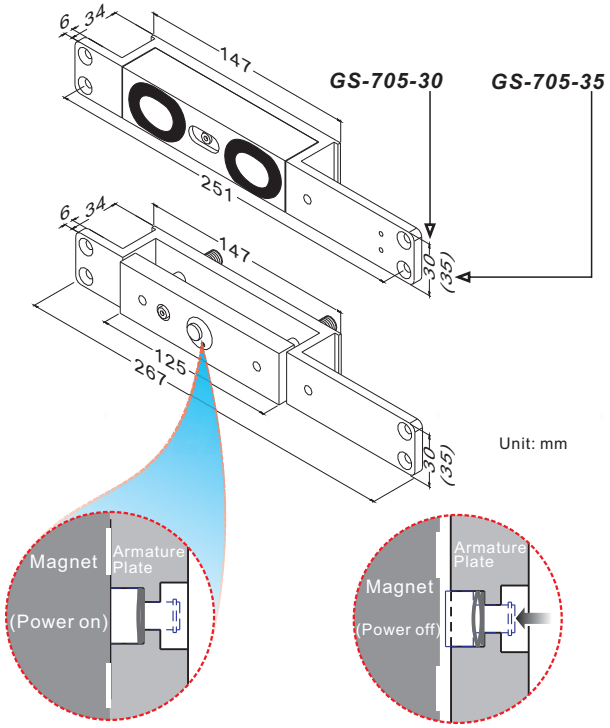

概要

GS705シェア（剪断）ロックは不審者の侵入に対し強力な剪断保持力でドアを固定,施錠します。アルミ製のドア、木製鋼製のあらゆる出入り口ドアに取付けることができます。オプションのブラケットSMB-001は_幅の狭いドアに取り付けるために用意しています。ロックボルトは、電源またはシステム障害が発生した場合に自由にアクセスし、エントリを許可する為です（フェイルセーフバージョン）。さらに、再施錠時間は1から6秒の間で調整を可能にしています。

残留磁気防止機能の設計（ARM)

本マグネット式電気錠の特徴は アーマチュアプレートに残留する磁力が有っても確実に解錠出来ることです。

特許

- 113640
- ZL96-2-15062.2

Copyright © Gianni Industries, Inc. All rights reserved.
DM-CA-GS-705　Ver. I　Published on 2011.12.15

GOLDMAN INC.

ゴールドマン株式会社
〒 : 222-0033
横浜市港北区新横浜3-7-19 3F
☎ : 045-620-8010
FAX : 045-620-8011
✉ : info@goldman-inc.jp
WEB : www.goldmanexa.com

GS705 Concealed Magnet Shear Lock

コンシールド・シアロック

GOLDMAN INC.

取付

上枠内水平取付け

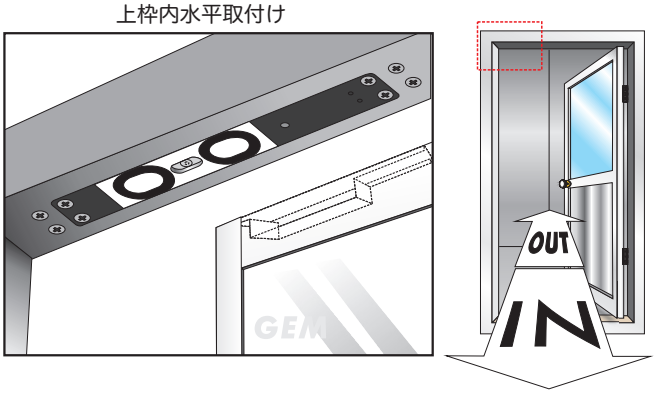

縦枠内垂直取付け

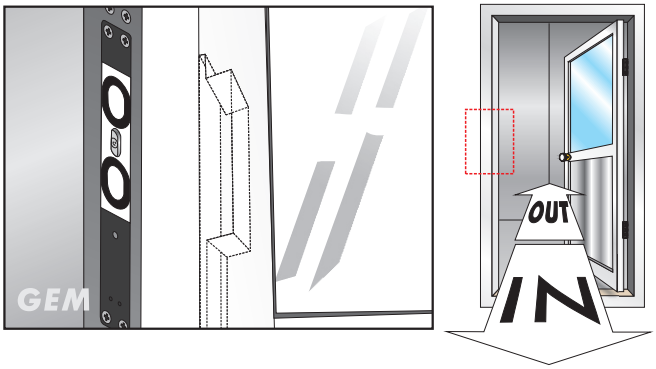

オプション　ブラケット

GS705-30はまた、SMB-001ブラケットを使用することでセミ・面付けまたは面付けで取り付けることができます。マグネット本体部分はドア無目やドアの表面にハウジング使用しアーマチュアを装着する必要があります。そのマグネット面とアマチュアの面の隙間は最大3mmで、これは重要な要素で、正しい動作を可能にします。

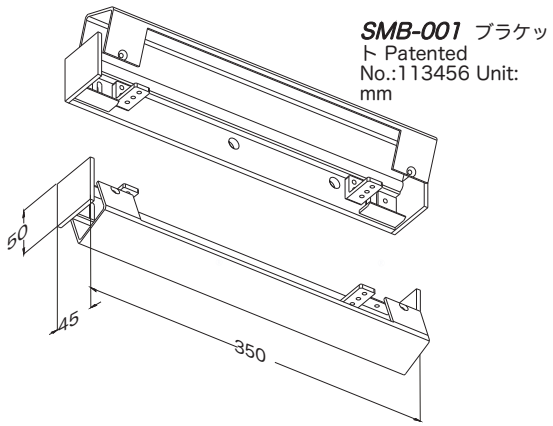

セミ面付け　取付方法

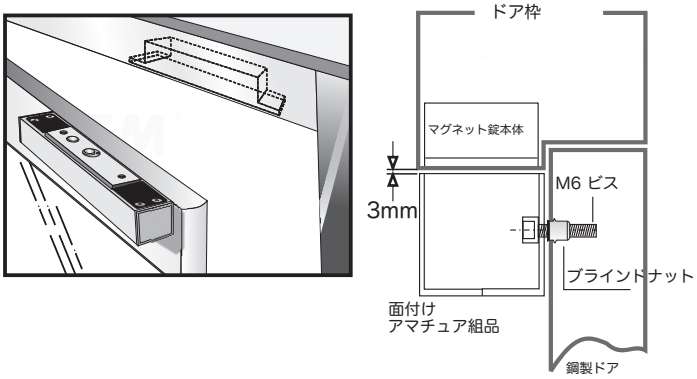

面取付け

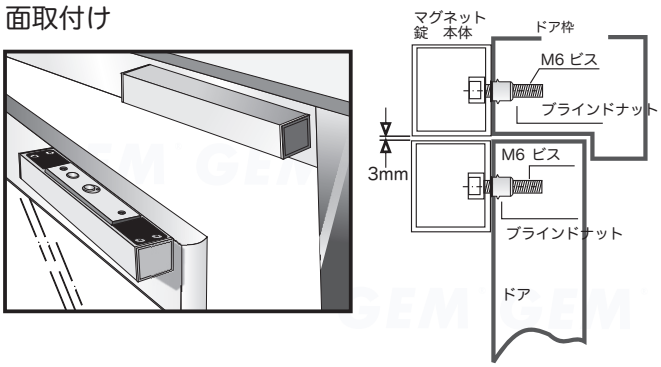

保証

製品は通常の使用である場合、材料と組み立て作業による欠陥に対してGEM工場出荷後１年間の保証をします。GEMのポリシーは継続しての開発と品質向上です。
この為通告なしに使用を変更することが有ります。

Copyright © Gianni Industries, Inc. All rights reserved. DM-CA-GS-705　Ver. I　Published on 2011.12.15

GOLDMAN INC.

ゴールドマン株式会社
〒：222-0033
横浜市港北区新横浜3-7-19 3F
☎：045-620-8010
FAX：045-620-8011
✉：info@goldman-inc.jp
WEB：www.goldmanexa.com