Key Switch

キー スイッチ

出口、ドアのリリース、機械的なオーバーライドまたはリセットのためのシンプルなソリューション

GOLDMAN INC.

ANSI/JIS
スタンダード　キースイッチ
ANSI/JIS標準のシングル電気ボックスに適合

ヨーロッパ規格のキースイッチ
欧州規格のシングル電気ボックスに適合

細形キースイッチ
狭いたて枠に最適

GEMキースイッチは、電気錠の制御、セキュリティパネルの分岐またはアクティブ化、または同様の要件に使用できます。 それらは事実上どのシステムとも互換性があり、さまざまなアプリケーションに安全で経済的なアクセス制御を提供します。

特徴

- 取付とメンテナンスが簡単
- ステンレス製フェースプレート
- SPDTまたはDPDT
- モメンタリーまたは互換（保持）スイッチが利用可能

オプション

- 12～24VDCの赤と緑のLED
- ステンレス製またはメタル面のバックボックス
- キー付きキーシリンダー

製品保証
顧客の販売日から1年間、通常のサービスで使用されている間、材料および製造上の欠陥に対して保証されます。 弊社ポリシーは、継続的な開発と改善です。 したがって、弊社は予告なしに仕様を変更する権利を留保します。

キーで接点を保持

キーを左または右に回すと、接点が作動し固定されます。
キーを挿入して再度回すまで、接触位置は保持されます。

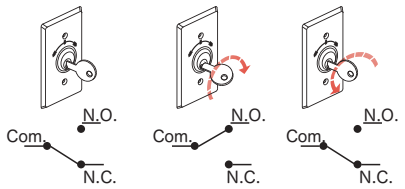

キーでワンショット（非保持）

キーを左または右に回すと、瞬間的に接点が作動します。

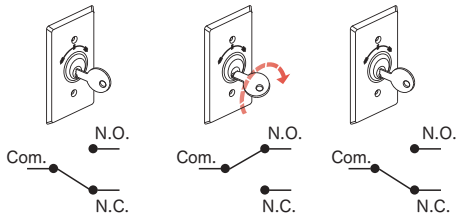

ゴールドマン株式会社
222-0033 横浜市港北区新横浜3-7-19 3F
☎：045-620-8010 FAX：045-620-8011 ✉：info@goldman-inc.jp WEB：www.goldman-inc.jp

ANSI/JIS 標準 キースイッチ

モデル	スイッチ定格	接点	スイッチ タイプ	オプション		
				バックボックス	LED	シリンダー・キー
KS-500	5A/125VAC	SPDT	モメンタリー（ワンショット）	–	–	●
KS-700W	5A/125VAC	SPDT	モメンタリー & 保持	●	–	●
KS-750	5A/125VAC	SPDT or DPDT	保持	●	●	●

Note: KS-750, SPDT のモデルはLEDが標準装備です.

KS-500	KS-700W	KS-750

オプション アクセサリー

 SMB-050 ステンレス製, シルバー 115.9 x 69.9 x 44.5mm	 SMB-750 アルミ製, 白 114.3 x 69.9 x 31.8mm
 S-BT-KS 箱錠用シリンダー (KS-500/750)	 P-BT-KS-700 箱錠用シリンダー (KS-700W)

寸法

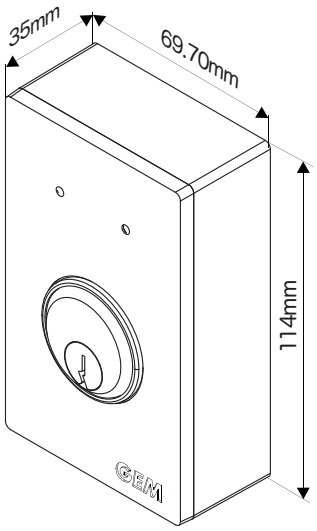

ゴールドマン株式会社
222-0033 横浜市港北区新横浜3-7-19 3F
☎：045-620-8010 FAX：045-620-8011 ✉：info@goldman-inc.jp WEB：www.goldman-inc.jp

ヨーロッパ 標準 キースイッチ

モデル	スイッチ定格	接点	スイッチタイプ	Options		
				バックボックス	LED	シリンダー・キー
KS-7510A	4A/125VAC	SPDT	モメンタリー（ワンショット）	–	–	含む
KS-800	5A/125VAC	SPDT or DPDT	保持	●	●	●
KS-810	5A/125VAC	SPDT or DPDT	モメンタリー（ワンショット）	●	●	●
KS-860	5A/125VAC	SPDT	モメンタリー＆保持	●	●	●

Note: KS-860, SPDT のモデルはLEDが標準装備です.

KS-7510A

KS-800

KS-810

KS-860

オプション　アクセサリー

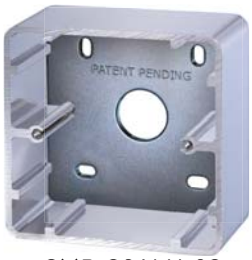

SMB-86ALU-03
アルミ製バックボックス
シルバー
85.5 x 38 x 38mm

ECY-45HT-5
ユーロ　プロファイル
シリンダー

寸法

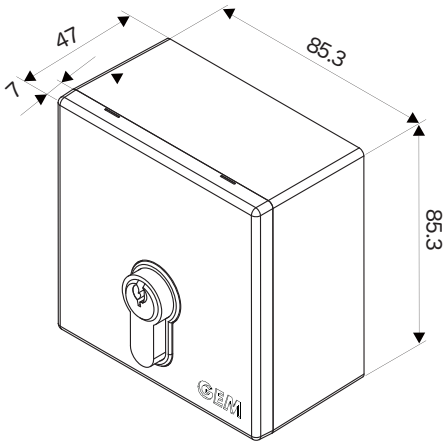

表示は mm

ゴールドマン株式会社
222-0033 横浜市港北区新横浜3-7-19 3F
☎：045-620-8010 FAX：045-620-8011 ✉：info@goldman-inc.jp WEB：www.goldman-inc.jp

細型 キースイッチ

モデル	スイッチ定格	接点	スイッチタイプ	オプション		
				バックボックス	LED	シリンダー・キー
KS-900	5A/125VAC	SPDT or DPDT	保持	●	●	●
KS-910	5A/125VAC	SPDT or DPDT	モメンタリー（ワンショット）	●	●	●

Note: SPDT スイッチモデルにはLEDが標準装備すで.

KS-900 / KS-910

オプション アクセサリー

SMB-370ALU
クロムアルマイトバックボックス
110.5 x 47 x 39mm

ECY-45HT-5
ユーロ　プロファイル
シリンダー

寸法

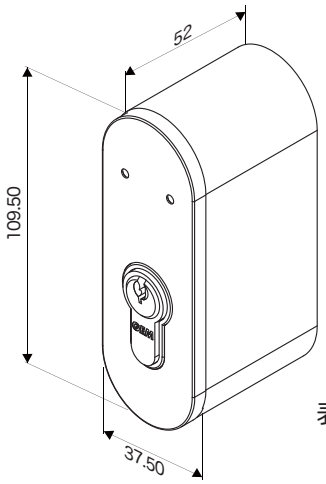

表記は mm

アプリケーション

GEMキースイッチ セット品は、さまざまなアクセス制御アプリケーションに経済的なソリューションを提供します。

通電時施錠型装置への接続

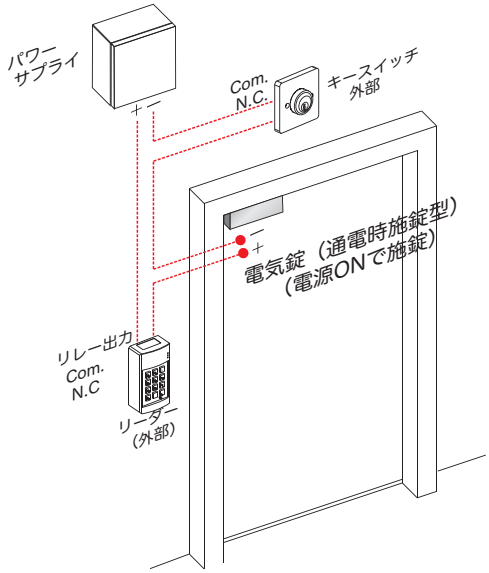

停電時施錠型装置への接続

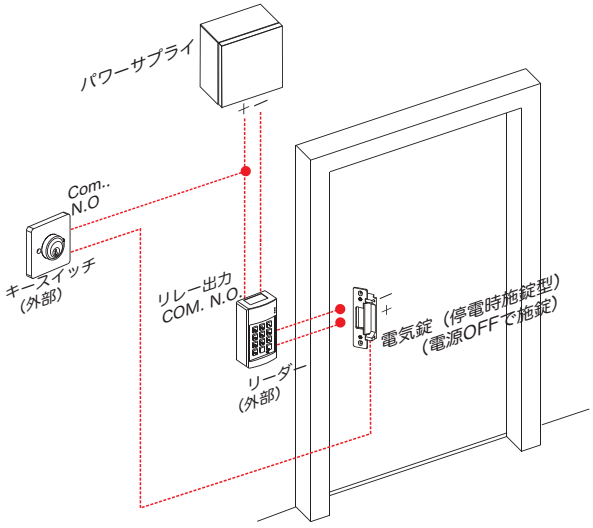

ゴールドマン株式会社
222-0033 横浜市港北区新横浜3-7-19 3F
☎：045-620-8010 FAX：045-620-8011 ✉：info@goldman-inc.jp WEB：www.goldman-inc.jp