RTSシリーズ ウェーブセンス 赤外線退出スイッチ RTS-970/RTS-970WT 取扱説明書

GOLDMAN INC.

特徴＆解説

GEMの新しい大型ウェーブセンス赤外線退出スイッチのラインは、あらゆる照明の中で最大の視認性を提供するように設計されています。RTS-970は、ドアのロック/アンロックの状態を示すために、フィールドで選択可能な赤/緑のLEDイルミネーションを備えています。フル機能のRTS-970WTは、有線/無線後付けアプリケーションのためのホッピングコードRF無線送信機を提供し、また、最大15台用のワイヤレスコントローラを接続できます。

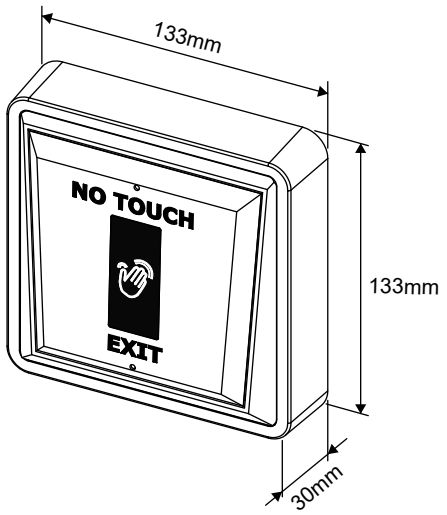

仕様

モデル: RTS-970

- 動作電圧：12～24VDC
- 消費電流
  プルイン:160mA/12VDC｜保持: 100mA/12VDC
  プルイン 200mA/24VDC｜保持: 130mA/24VDC
- リレー定格: 1A/30VDC
- 動作温度 0° ～ +49°C
- 周囲湿度：0～85%（結露しないこと
- センサー範囲 3～15cm (±10%)
- 出力/トリガー時間：1～60秒

モデル: RTS-970WT

- 動作電圧：12～24VDC
- 消費電流
  プルイン:160mA/12VDC｜保持: 100mA/12VDC
  プルイン: 200mA/24VDC｜保持: 130mA/24VDC
- リレー定格:1A/30VDC
- 動作温度 0° ～ +49°C
- 周囲湿度: 0 ～ 85%（結露しないこと）
- センサー範囲 3~15cm (±10%)
- 出力/トリガー時間：1～60秒
- RFトランスミッターの暗号化：ホッピングコード
- 送信距離: 50～60メートル
- 送信周波数： 433KHz

特徴

- ステンレス製・耐衝撃性照光式表面実装ボックス
- 超高輝度・高効率のLED技術:ドアの施錠/解錠状態を示す
- 赤/緑のLEDイルミネーション
- ホッピングコードRF: 無線送信機のリモートコントロール機能,RTS-970WTで使用可能

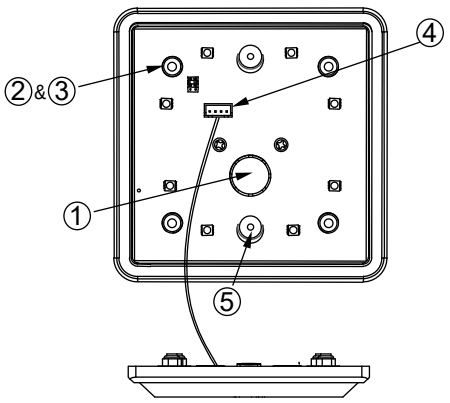

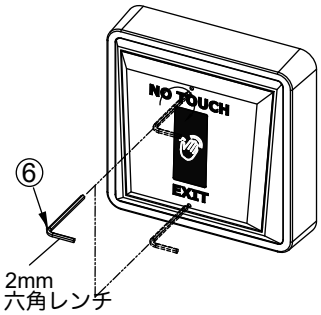

取付順序

① ワイヤーアクセス位置を決定し、ドリルで穴を開けます。
または、センターノックアウトプラグを使用します。

② 3.2mmの取り付け穴4個を開けます。
76.2mm間隔で4つのくぼみがあり、便利です。

③ アクセスホール（左図の1）から配線を引き込み、4本のネジ（4x25）でボックスを壁に取り付けます。

④ 端子台に配線を接続します。

⑤ ベンチテスト用の電源を接続します。

⑥ 2本のM3x18ネジをマウントベースの中央のネジ穴に時計回りに回し、半分程度まで固定します。 ネジ穴の位置を合わせて、フロントカバーをベースに取り付けます。 付属の2mm六角レンチを使用してネジを締め、取り付けを完了します。

Copyright © All Rights Reserved. P-MU-RTS-970 Published: 2021.05.25

LED照明用ディップスイッチの設定

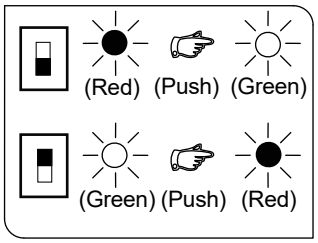

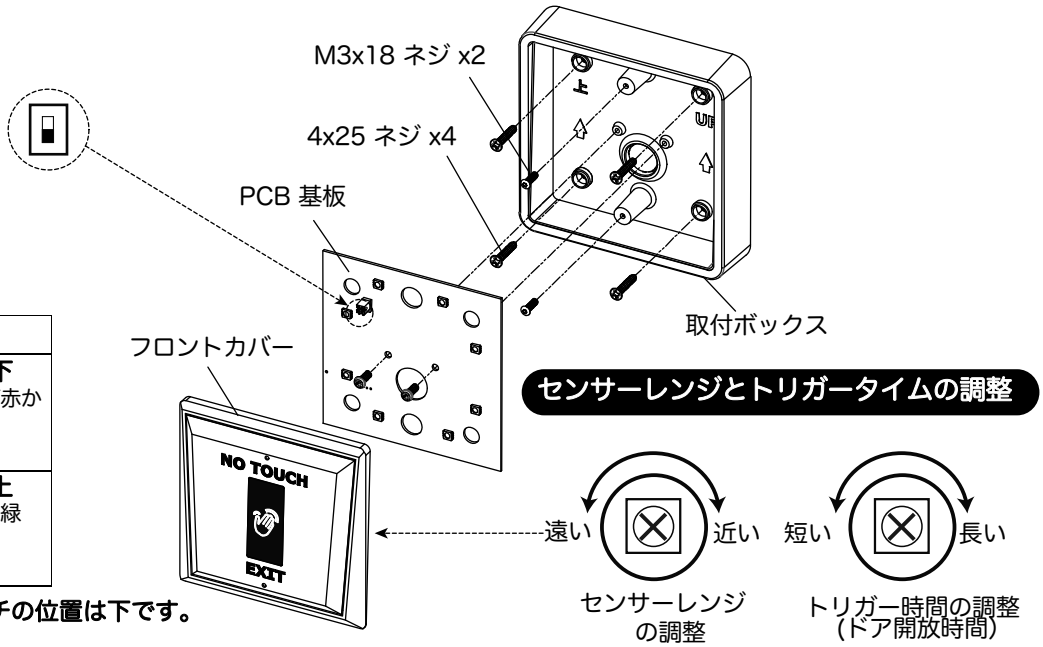

ポジション	説明
	ディップスイッチの位置が下 退出ボタンを押した後、LEDが赤から緑に切り替わります。
	ディップスイッチの位置が上 退出ボタンを押した後、LEDが緑から赤に切り替わります。

* 工場出荷時の設定： **ディップスイッチの位置は下です。**

センサーレンジとトリガータイムの調整

配線・結線図

ウェーブセンス赤外線退出スイッチ
(屋内用)

12VDC パワーサプライ

RTS-970はスイッチ入力接点（REXやキーパッドなど）を1セット搭載しており、デジタルキーパッドや非接触リーダで直接制御することができます。以下の配線手順を参考にしてください。
*点線は工場出荷時の配線です。

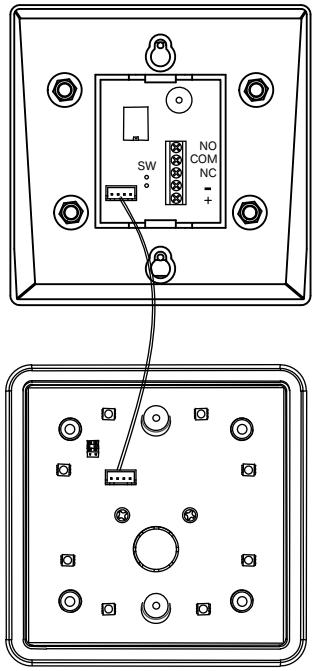

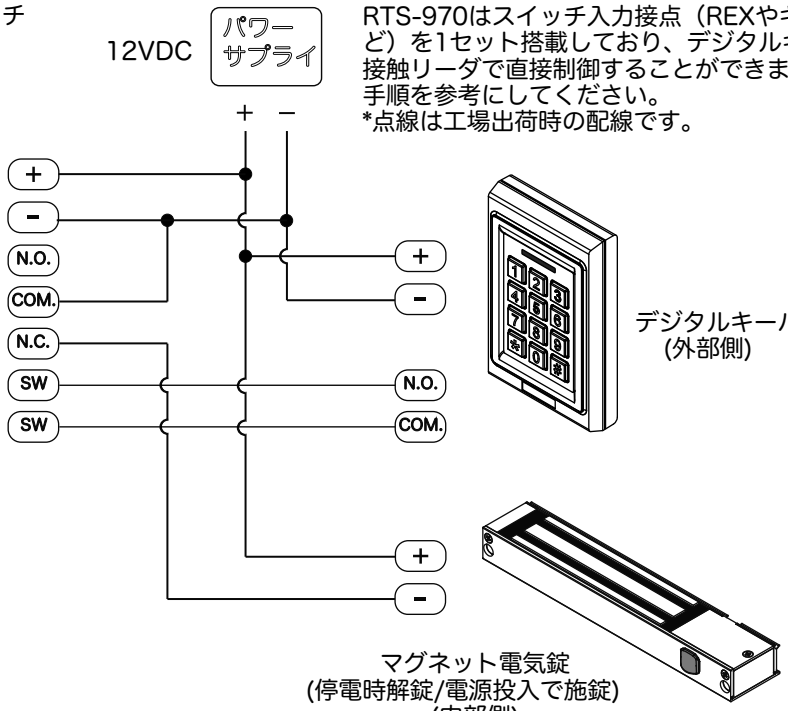

RTS-970WT ワイヤレス・コントローラー（レシーバー）の仕様

- ■操作電圧: 12~24 VAC/DC
- ■電流値:
  プルイン: 50mA/12 VDC ,保持: 20mA/12 VDC
  プルイン: 70mA/24 VDC, 保持: 40mA/24 VDC
- ■出力: 1 リレー (N.O./COM/N.C.)
- ■接点定格: 3A/12VDC
- ■再施錠時間設定: 1, 3, 5, 10 秒
- ■リモート・トランスミッター装置の数量：最大15個
- ■寸法: 83(L)X 62(W) X 30(D) mm
- ■ブザー：ブザーを鳴らします。送信機が信号を送るとブザーが鳴り始め、電池がなくなるとブザーが止まります
- ■LEDインジケーター：緑色は電源状態｜赤色は入出力状態

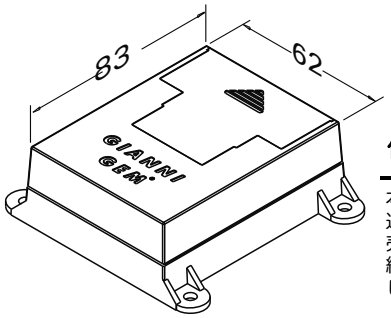

保証

本製品は、通常の使用において材料および製造上の欠陥があった場合、最初の顧客への販売日から1年間保証されます。弊社の方針は継続的な開発と改善であり、そのため予告なしに仕様を変更する権利を有します。

GOLDMAN INC.

ゴールドマン株式会社
〒 ：222-0033
横浜市港北区新横浜3-7-19 3F
☎ ：045-620-8010
FAX ：045-620-8011
✉ ：info@goldman-inc.jp
WEB：www.goldmanexa.com