GOLDMAN INC.

RTS-700 / RTS-800 赤外線ノータッチセンサー退出ボタン
取付説明書

特徴

- デュアルLEDステータスライト
- 調整可能センサー範囲は最大15cmまで
- 調整可能な遅延タイマー
- 他の赤外線源からの干渉を避ける特別なコーディング技術の設計

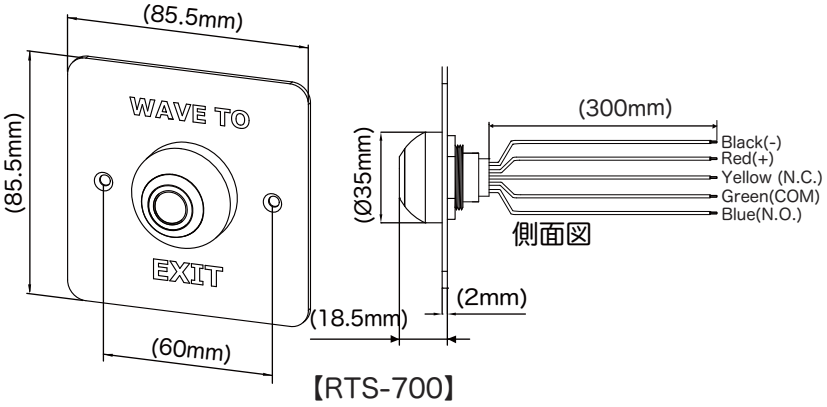

【RTS-700】

仕様

- 操作電圧:12~24VDC
- 定格電流: 起動時 40mA/12VDC; 保持 30mA/12VDC
  起動時 50mA/24VDC; 保持 25mA/24VDC リ
- レー定格: 1A/30VDC maximum
- 動作温度: -10~+70ºC
- 周囲湿度: 5~95%
- デュアルLED、照度センサーがステータスを示します：スタンバイ（赤色）、アクティブ（緑色）
- 出力時間：0.5～20秒、トグル
  *トグル：時計回りに全て回します
- センサー距離：3～15cm（±10%）
- フェイスプレート仕上げ：ステンレススチール

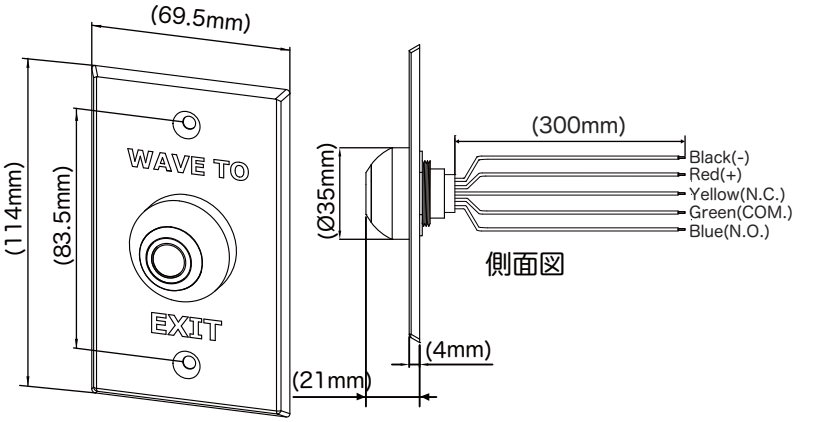

【RTS-800】

結線図

RTS-700またはRTS-800ノータッチ赤外線センサー退出ボタンには、出力接点NC / NO / COMの1セットが含まれています。 電気的な装置（すなわち、電気錠、自動ドア）を直接制御することができ、またはデジタルキーパッドまたは非接触カードリーダーとの互換性があります。 以下の配線手順を参照してください。

図Aでは、RTS-700またはRTS-800が「リクエスト退出」入力のコンタクトに接続しています。

図Bでは、RTS-700またはRTS-800が「停電時解錠」の電気錠の装置を制御します。　停電時解錠」の電気錠を制御する場合、スイッチの接点は「NO」です。

【図 A】

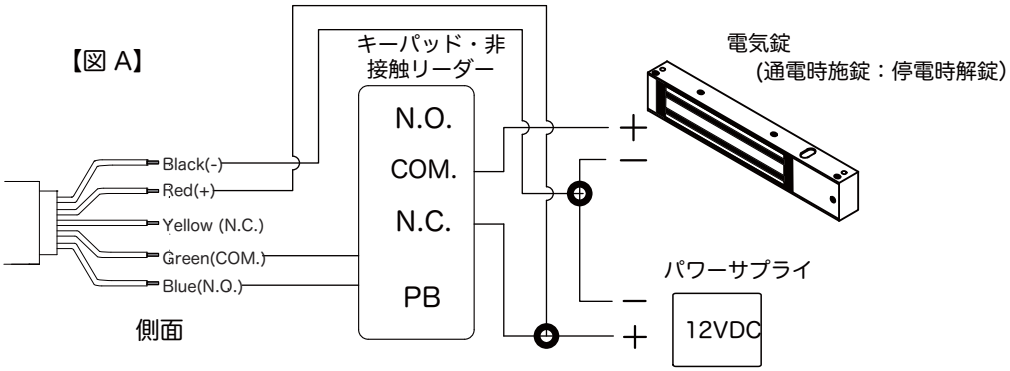

注意：電線の焼損を避けるため、最大リレー定格：**1A / 30VDC**を超えてはいけません。

【図 B】

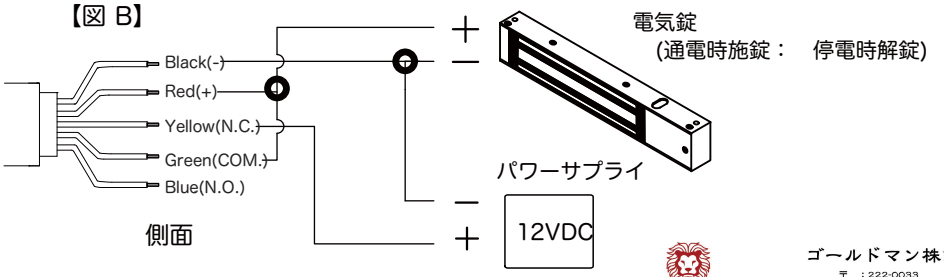

Copyright © All Rights Reserved.
P-MU-RTS-700-800 Published:
2015.11.27

GOLDMAN INC.
ゴールドマン株式会社
〒 ：222-0033
横浜市港北区新横浜3-7-19 3F
☎ ：045-620-8010
FAX ：045-620-8011
✉ ：info@goldman-inc.jp
WEB：www.goldmanexa.com