GOLDMAN INC.

RoHS Compliant

# 電気錠ドロップボルト
# EB160

## 停電時解錠　安全でスマートな電気錠

停電時解錠（フェールセーフ））電動ドロップボルトEB160シリーズは、水平または垂直に取り付けることができます。ダブルアクションドア用に設計されており、マグネット電気錠や電気ストライクが実用的でない用途に最適です。また、鋼製建具やフレーム無しのガラスドア用に表面実装モデルもご用意しています。

## 標準機能

- 水平または垂直設置
- ダブルまたはシングルアクションドア用
- 省エネ設計
- インテリジェントな電子回路
- 破壊行為に強い回路設計
- 再施錠時間遅延（0,3,6秒から選択可能）
- 亜鉛合金ボディ構造

## 仕様

- モード ：フェイルセーフ(停電時解錠型)
- 操作電圧：12 / 24 VDC
- 動作温度：-10°C~+49°C
- 湿度：0~85% non-condensing
- 消費電流
  起動時 :0.90Amps ; 保持 :0.15Amps / 12VDC
  起動時 :0.45Amps ; 保持 :0.10Amps / 24VDC
- ドア開閉状態出力
  定格：0.25A/DC30V
- 再施錠時間（0、3、6秒から選択）
- ドロップボルト吐出：16mm

## 寸法

Unit:mm

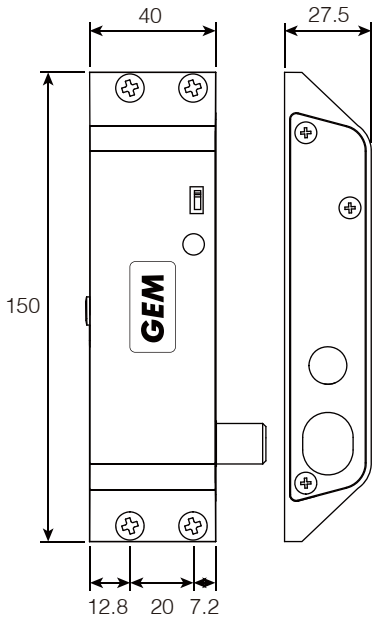


## 再施錠時間遅延の調整

再施錠時間の調整は、工具を使わずに簡単に行うことができます。

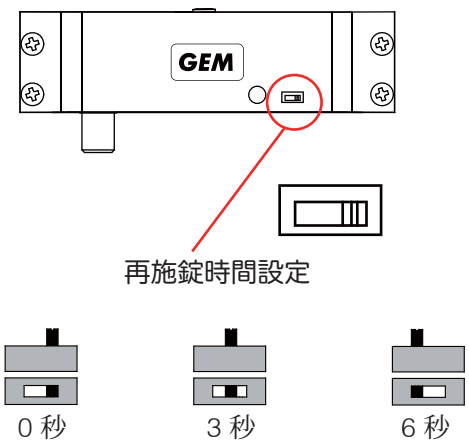


Goldman Inc.　ゴールドマン株式会社　info@goldman-inc.jp Tel:045-620-8010 Fax:045-620-8011

## 設置用途

### 表面実装ブラケット取り付け

### ガラスドアへの取り付け

## アジャスタブルセンサー・マグネット

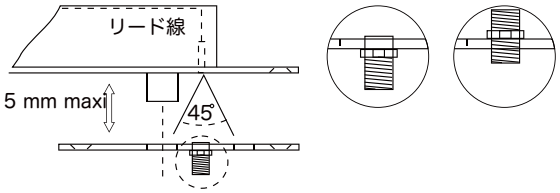


## オプション ブラケット

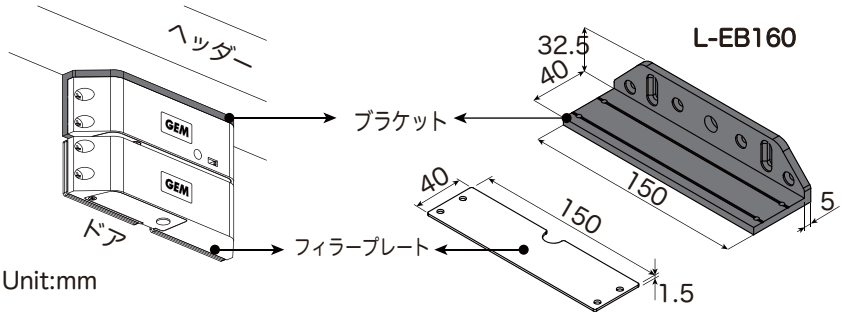


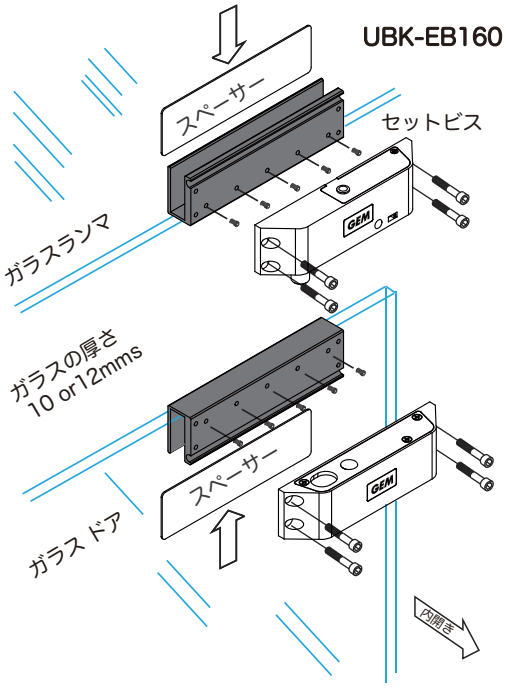


## 品番＆オプションブラケット

| 品番 | 説明 | 内容 |
|---|---|---|
| EB160 | 標準表面実装電動ドロップボルト | EB160 |
| EB160VGL | ガラス実装電気ドロップボルト | EB160, UBK-EB160 |
| L-EB160 | 細形ヘッダー用 Lブラケット | L-EB160 |
| UBK-EB160 | テンパーガラスドア用Uブラケット | UBK-EB160 |

## 保証

本製品は、通常の使用において材料および製造上の欠陥があった場合、顧客への販売日から1年間保証されます。当社は、継続的な開発・改良を方針としており、予告なく仕様を変更する権利を有します。