# マグネット電気錠
# ハンドル付き屋内用PHシリーズ
## スタイリッシュで安全・安心

PHシリーズのマグネット電気錠は、GEMのマグネット電気錠の優れた機能をすべて継承しています。性能はそのままです。アーマチュアプレートをドアハンドルの役割を果たす筐体の中に隠すという最新の技術で設計されています。ドアハンドルの役割を果たすエンクロージャの中にあります。マグネット電気錠本体は、ドア枠に垂直方向に設置されます。金属製のドアやドアフレームに最も適しており、どのようなタイプの内開きドアにも配置することができます。

PHシリーズは、付属の必要な留め具を使って、ドアやドア枠に直接取り付けることができます。取り付けは簡単で、特別な工具は必要ありません。

### 標準機能

- スタイリッシュなマグネットデザイン安全・安心
- アルミニウムアルマイト製ケーシング（US28）
- DC12Vと24Vの2つの電圧を現場で選択可能
- 残留磁気なし
- 内開きドア専用

### 標準オプション

- ボンドセンサー内蔵
- ドア状態センサー内蔵
- 再施錠タイムディレイ

### 特許・承認・リスティング

- Patent: China - ZL 2017 2 0834815.9 (PH-500)

**PH-500/750はいつでもドアを開けられるように出口ボタンを搭載しています。**

GOLDMAN INC.
ゴールドマン株式会社
222-0033 横浜市港北区新横浜3-7-19 3F
☎：045-620-8010　FAX：045-620-8011　✉：info@goldman-inc.jp　WEB：www.goldmanexa.com

# 屋内用PHシリーズハンドル付マグネット電気錠

| 品番 | 施錠保持力 (Kg) | 電圧 (VDC) | 消費電流 | 標準 オプション | マグネット | 解錠ボタン | 2色 LED |
|---|---|---|---|---|---|---|---|
| PH-450 | 270 | 12/24 | 500mA/12VDC<br>250mA/24VDC | M, MTD, MDS-TD | シングルマグネット | – | – |
| PH-500 | 270 | 12/24 | 500mA/12VDC<br>250mA/24VDC | MTD | シングルマグネット | ● | ● |
| PH-750 | 270 x 2 | 12/24 | 500mA/12VDC<br>250mA/24VDC | MTD, DS | ダブルマグネット | ● | ● |
| PH-760 | 270 x 2 | 12/24 | 500mA/12VDC<br>250mA/24VDC | MTD, DS | ダブルマグネット | – | – |
| PH-900 | 270 x 2 | 12/24 | 500mA/12VDC x2<br>250mA/24VDC x2 | M, MTD, MDS-TD | ダブルマグネット | – | – |

**ノート:**
標準モデルはすべてモニターなしです。
M : ボンドセンサー(施錠確認センサー)
MTD : ボンドセンサー(施錠確認センサー) & 再施錠タイムディレイ
MDS-TD : ボンドセンサー(施錠確認センサー) , ドア開閉状態センサー & 再施錠タイムディレイ
DS : ドア開閉状態センサー

PH-450

PH-500
(解除ボタン搭載)

PH-750
(解除ボタン搭載)

PH-760

PH-900

GOLDMAN INC.
ゴールドマン株式会社
222-0033 横浜市港北区新横浜3-7-19 3F
☎ : 045-620-8010　FAX : 045-620-8011　✉ : info@goldman-inc.jp　WEB : www.goldmanexa.com

# 屋内型PHシリーズマグネット電気錠の機能

| |
|---|
| **2色LEDインジケーター（PH-500/750関連モデル用)**<br>ボンドセンサーオプションに含まれ、マグネットの2色LEDがドアの施錠・解錠を知らせます。緑色はロック解除、赤色は ロック中 |
| **アーマチュアの設計**<br>アーマチュアプレートの機械式キックオフ装置により、残留磁気はありません。 |
| **ボンドセンサー（オプション）**<br>ドアの施錠・解錠を表示します。SPDT定格。1A/24VDC |
| **再施錠タイムディレイ(オプション)**<br>現場で調整可能な再施錠タイムディレイ（1~80秒）。再施錠タイムを調整できる瞬時リリース。 |
| **ドア開閉状態センサー（オプション）**<br>ドアの開閉を表示します。定格電圧 0.2A/12VDC |

# 寸法

PH-450/500

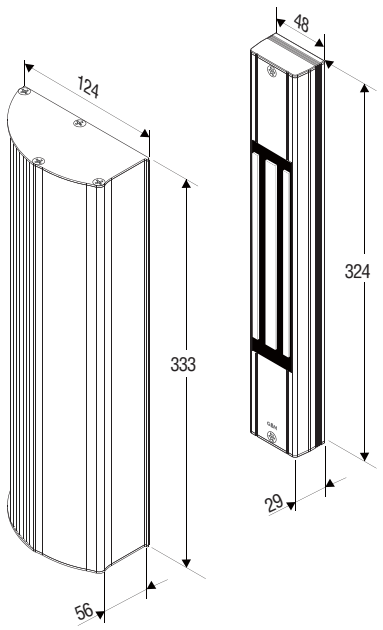


(PH-450 を示します)

PH-900

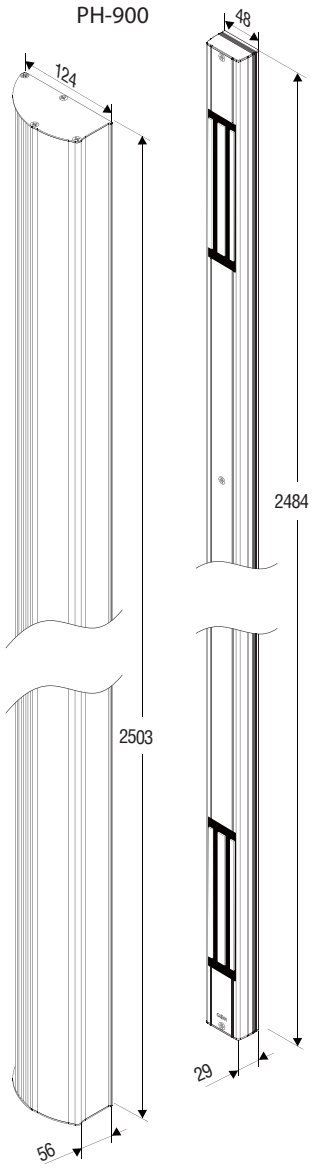


mmで表示


GOLDMAN INC.
ゴールドマン株式会社
222-0033 横浜市港北区新横浜3-7-19 3F
☎：045-620-8010　FAX：045-620-8011　✉：info@goldman-inc.jp　WEB：www.goldmanexa.com

# 寸法（続き）

PH-750

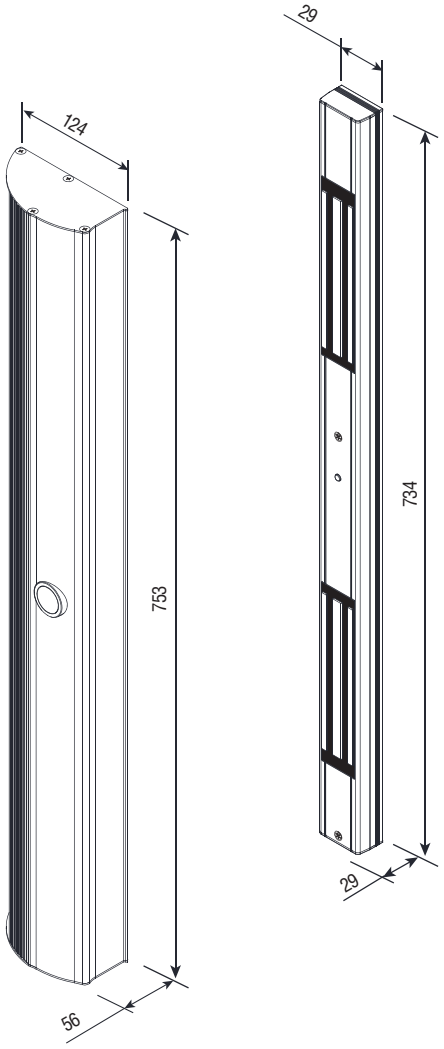


PH-760

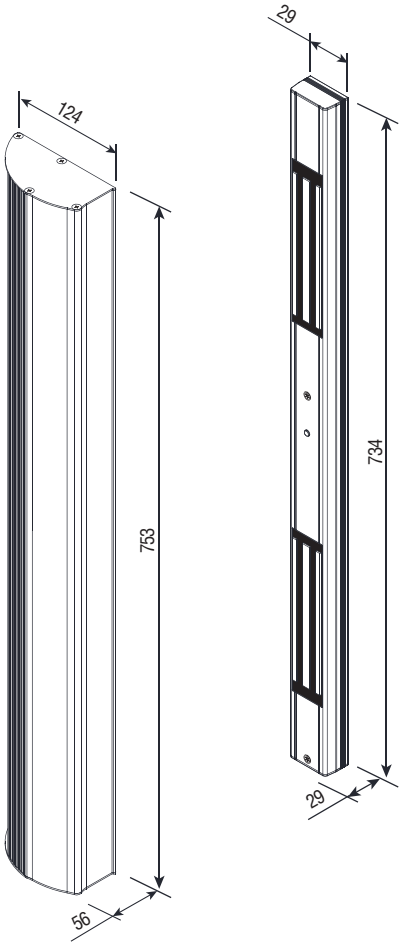


mmで表示

**保証**

本製品は、通常の使用において材料および製造上の欠陥があった場合、最初の顧客への販売日から1年間保証されます。弊社の方針は継続的な開発と改善であり、そのため予告なしに仕様を変更する権利を有します。

GOLDMAN INC.
ゴールドマン株式会社
222-0033 横浜市港北区新横浜3-7-19 3F
☎：045-620-8010　FAX：045-620-8011　✉：info@goldman-inc.jp　WEB：www.goldmanexa.com