収まり 平面図

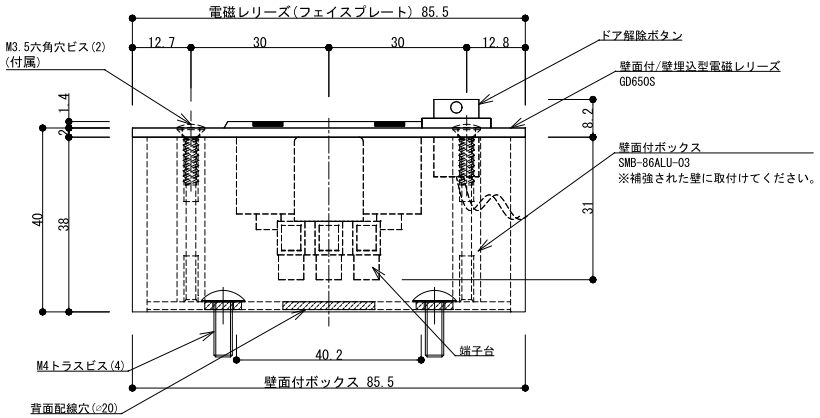

GD650S	
操作電圧	24Vdc
消費電流	70mA/24Vdc
保持力	31kg
特徴	磁気の残留防止機能
	平調整はアーマチュアで可能
アーマチュア	横振調整式(標準)
素材	ステンレススチール
設置タイプ	壁面付 / 壁埋込型
オプション	壁面付ボックス (SMB-86ALU-03 別売)

※面付仕様の場合は、面付ボックス(SMB-86ALU-03)とご使用ください。
また、本体取付ビスは付属M3.5六角穴ビスをご使用ください。

※埋込仕様の場合は、埋込バックボックス(FMB-BS86)とご使用ください。
また、本体取付ビスは付属M3.5x40ビスをご使用ください。

収まり 正面図

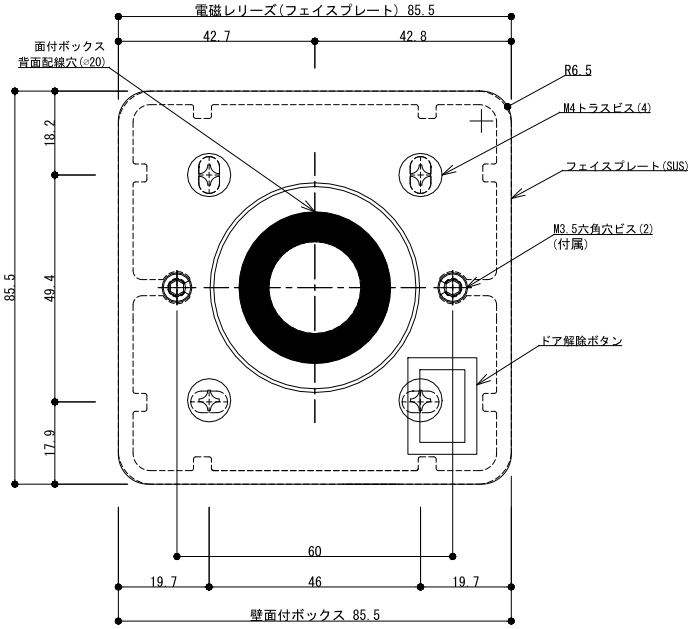

アーマチュアプレート ドア正面図

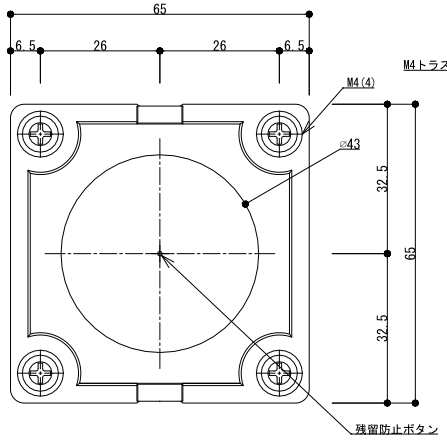

収まり 側面図

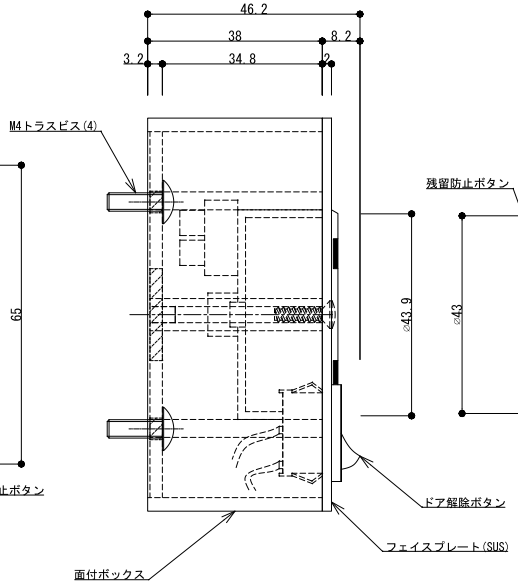

アーマチュアプレート ドア側面図

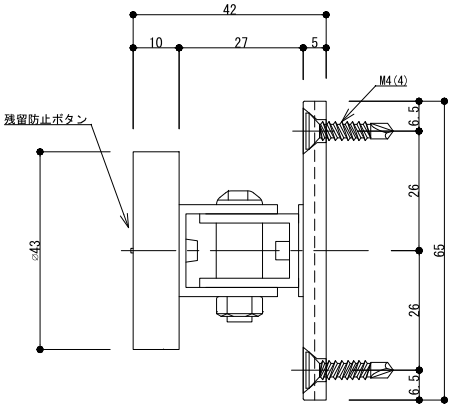

GOLDMAN INC.
ゴールドマン株式会社
〒222-0033 横浜市港北区新横浜3-7-19
TEL.045-620-8010 FAX.045-620-8011

GENRE	PRODUCT	TYPE		DATE
電磁レリーズ【壁面付仕様】	GD650S / SMB-86ALU-03	壁面付型	製品寸法図	2023.7.7