GOLDMAN INC.

Vol.3 2024

Slim-SW300

ASSIST SWING® Slim-SW300

アシスト・スイング®Slim-SW300
開きドア専用自動ドア

世界シェアNo.1のスウェーデン製の自動ドアシステムメーカーの
重量ドア対応型の機種です。
400Kgまでの重量のドアを自動開閉できる自動ドアシステムは、
パワフルな駆動と安全な設計は世界最大の導入実績を誇ります。

アシスト・スイング
ページへ

Youtubeへ

GOLDMAN INC. ゴールドマン株式会社
222-0033 横浜市港北区新横浜3-7-19-3F
T: 045-620-8010 / F: 045-620-8011 / E: info@goldman-inc.jp / W: www.goldmanexa.com

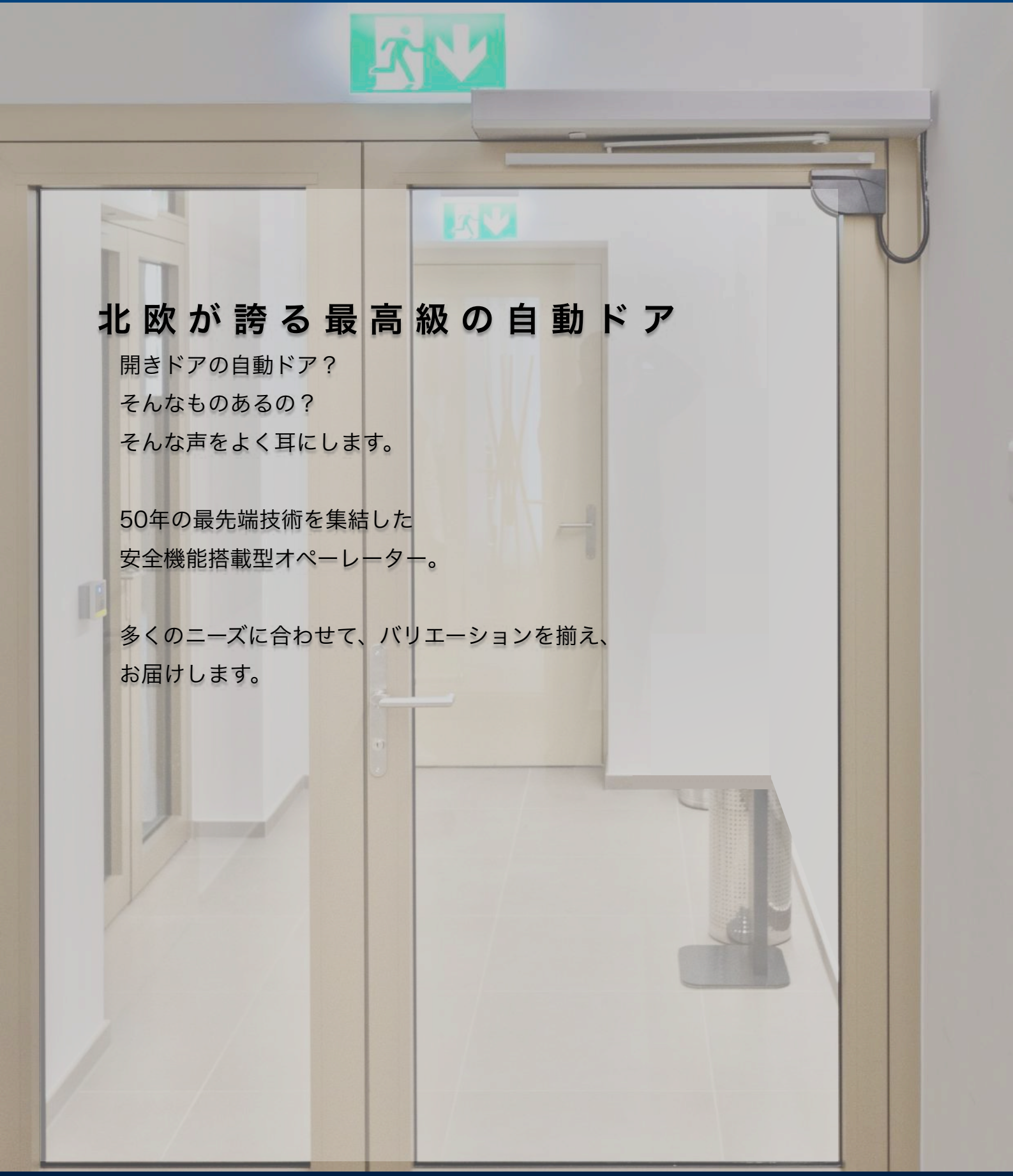

北欧が誇る最高級の自動ドア

開きドアの自動ドア？
そんなものあるの？
そんな声をよく耳にします。

50年の最先端技術を集結した
安全機能搭載型オペーレーター。

多くのニーズに合わせて、バリエーションを揃え、
お届けします。

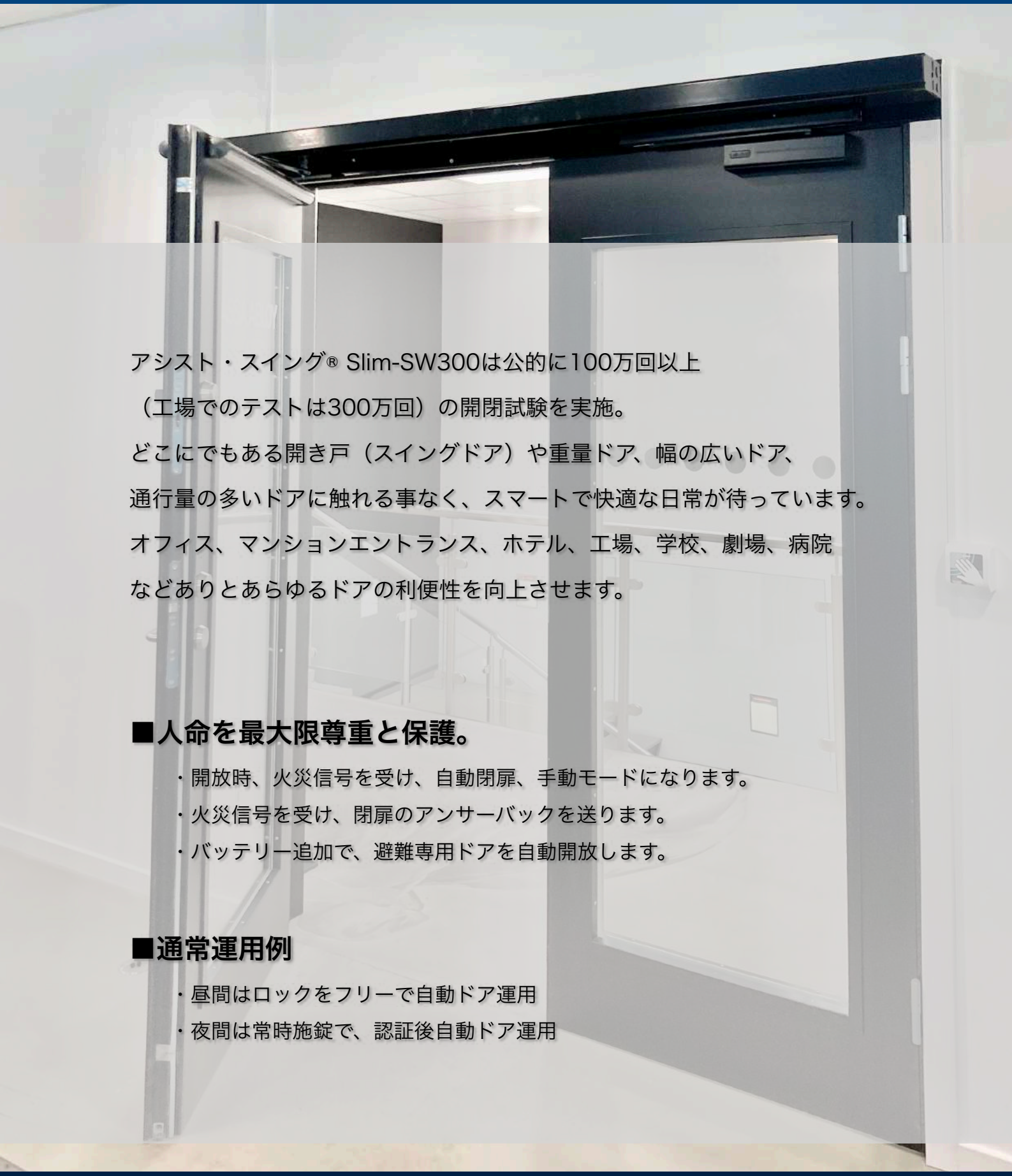

アシスト・スイング® Slim-SW300は公的に100万回以上
（工場でのテストは300万回）の開閉試験を実施。
どこにでもある開き戸（スイングドア）や重量ドア、幅の広いドア、
通行量の多いドアに触れる事なく、スマートで快適な日常が待っています。
オフィス、マンションエントランス、ホテル、工場、学校、劇場、病院
などありとあらゆるドアの利便性を向上させます。

■人命を最大限尊重と保護。

・開放時、火災信号を受け、自動閉扉、手動モードになります。
・火災信号を受け、閉扉のアンサーバックを送ります。
・バッテリー追加で、避難専用ドアを自動開放します。

■通常運用例

・昼間はロックをフリーで自動ドア運用
・夜間は常時施錠で、認証後自動ドア運用

GOLDMAN INC.

多数のオプションと組み合わせて、
より「自由」なドアの開閉を実現できます。
たった1日のリフォームでその日から自動ドアに。

ドアの開け方

ドアを開けるための
非接触センサースイッチ

スマホアプリでドアを開ける

リモコン（遠隔）でドアを開ける

ボラード（ポール型）スイッチ
でドアを開ける

カード（テンキー）リーダー
でドアを開ける

ドアの施錠方法

停電時の「解錠」「施錠」設定の
切替可能な電気ストライク

世界基準「停電時解錠」式のマグネット電気錠

GOLDMAN INC.

製品仕様

製造者	ASSA ABLOY Entrance System AB
販売元	GOLDMAN INC. ゴールドマン株式会社
型式	アシスト・スイング Slim-SW300
主電源	100-240 V AC +10/-15%、50/60 Hz、主電源ヒューズ最大10A（ビル設置時） 備考　主電源は保護装置付きで設置し、カテゴリーIIIの絶縁機能を持ち、接点間が少なくとも3 mmの全極型主電源スイッチを地域の法令に従って設置すること。これらの部品はドアには付属していません。
消費電力	Max. 300W
補助電源電圧	24 V DC,max. 700mA (max. 1000mA including lock)
メインヒューズF1,F2	2 x T 6,3 AH/250 V
ドアサイズ	プッシュアーム; size 4 - 7 プルアーム; size 4 - 6 プッシュアーム = Slim-SW300は140kgm2 Slim-SW150は70kgm2 プルアーム = Slim-SW300は80 kgm2 Slim-SW150は40 kgm2 慣性 = ドア重量 x (ドア幅)2 / 3
電気錠制御電源	選択式： 12 V DC、最大1200 mA または24 V DC、最大600 mA
ドアの開角度	プシュアーム：80°～110°、枠奥行き0～367 mm プルアームおよびスライドプッシュアーム：80°～110°、 枠奥行き-20～130 mm
オープニングタイム （開き切るまでの時間）	2.5秒～12秒の間で設定可能 注： 開放時間を3秒以下に設定した場合、LOW ENERGYの要件を満たさないため、安全センサーを取り付ける必要があります。
クロージングタイム （閉じ切るまでの時間）	4秒～12秒の間で設定可能 注： 開放時間を3秒以下に設定した場合、LOW ENERGYの要件を満たさないため、安全センサーを取り付ける必要があります。
ホールドオープン時間 （開放状態を保持する）	1.5 ～ 30 秒
使用環境温度：	-20 °C ～ +45 °C
相対湿度：	最大 95%
ドライブユニットの重量	7.6kg
保護等級	IP20
コントロールアクチュエータ	IP20
認可・認証	使用上の安全性に関して有効な確立された認証機関による第三者認証を受けています（欧州委員会）
準拠規格	EN 16005, EN 60335-2-103, EN 1634-1

アシスト・スイング Slim-SW300の概要

■エネルギー効率

新たに搭載された革新的な電子機器により、エネルギー消費を最小限に抑え、最適なドア性能を実現します。

■安全性

年齢や身体能力に関係なく、すべての人が安全に使用することができます。
人や物による障害物がある場合、ドアが開く時やリバース時にはドアは停止します。
さらに、ドア面付安全センサー(Flat Scan)との連携により、より一層安全が確保され、ドアとの接触を防ぎます。

■緊急時のバッテリーオプション

バッテリーのバックアップ機能により停電時も一定時間、ドアを使用できます。
停電時も通常運用が出来ることで車椅子利用者は1人ででも避難が可能になります。

■火災信号と連動し、避難扉(パニックオープン)も可能

パニックオープンドアとは避難時にドアを開放しスムーズに人々を避難をさせる事を目的としています。
本オペレーターは、火災時または停電時にドアを自動開放・保持をさせる機能も有しています。
※パニックオープンドアとする場合「基本常時閉鎖ドア」となります。

■火災信号との連動により、完全手動の常時閉鎖式のドアへ

火災信号を受けることにより、完全手動ドアにする事ができます。
常時閉鎖式防火戸への設置も問題なく実施可能。また、火災信号入電後、バッテリーによりパニックオープンドアにする事も可能です。

■電気錠との瞬時の連動

電気錠(マグネット電気錠/電気ストライク)と併用する際、電気錠の解錠及び自動ドアの開閉を瞬時に連携動作をさせます。

■ロボットとの連携

配膳ロボットや工場等の運搬用ロボット、防犯警備ロボット等のさまざまなロボットからの信号を受け、ドアの自動開閉を行うことができます。また、セキュリティーのドアとも連動します。
※ロボットとの連携には条件がございます。

■安全性プラス（オプション）

ドアの内外面に取り付ける安全センサー(Flat Scan)により、更に安全性が高まります。

- レーザ（静止検知）
- ドア面エリア：4mの距離で約10cm（対象物のドアからの距離に比例）
  ヒンジエリア：4mの距離で約 2cm（対象物のドアからの距離に比例）

■セキュリティ

アシスト・スイング Slim-SW300のインテリジェントロック機能は、お客様の安心のために設計されています。
例えば、ダブルドアは精密に制御され、挟まれるのを防ぎ、又更にセキュリティを高めます。
アシスト・スイング Slim-SW300のは、ドアが完全に閉まっていないことを感知し、風圧や突風などの圧力が強い場合でも、ドアは再び開き、完全に閉まります。

■美しい外観

高さ70mmのスリムなアシスト・スイングSlim-SW300は、最小限のスペースで最大の性能を発揮します。
さらに、このドアシステムは、最大250kgの重いドアを扱うことができるにもかかわらず、驚くほど静かに動作します。又既存のドアに後付けすることができるため、ドアシステム全体のデザインと環境を美しく保つことができます。
標準の製品幅は840mmとなりますが、オプションでフルレングス（枠と同幅）でのカバーもご用意がございます。その場合は意匠性は向上されます。

ドア付け安全センサー

■プルアーム（引型）の機種仕様

引き型：プルアームは部屋内側から見て、引いてドアを開く

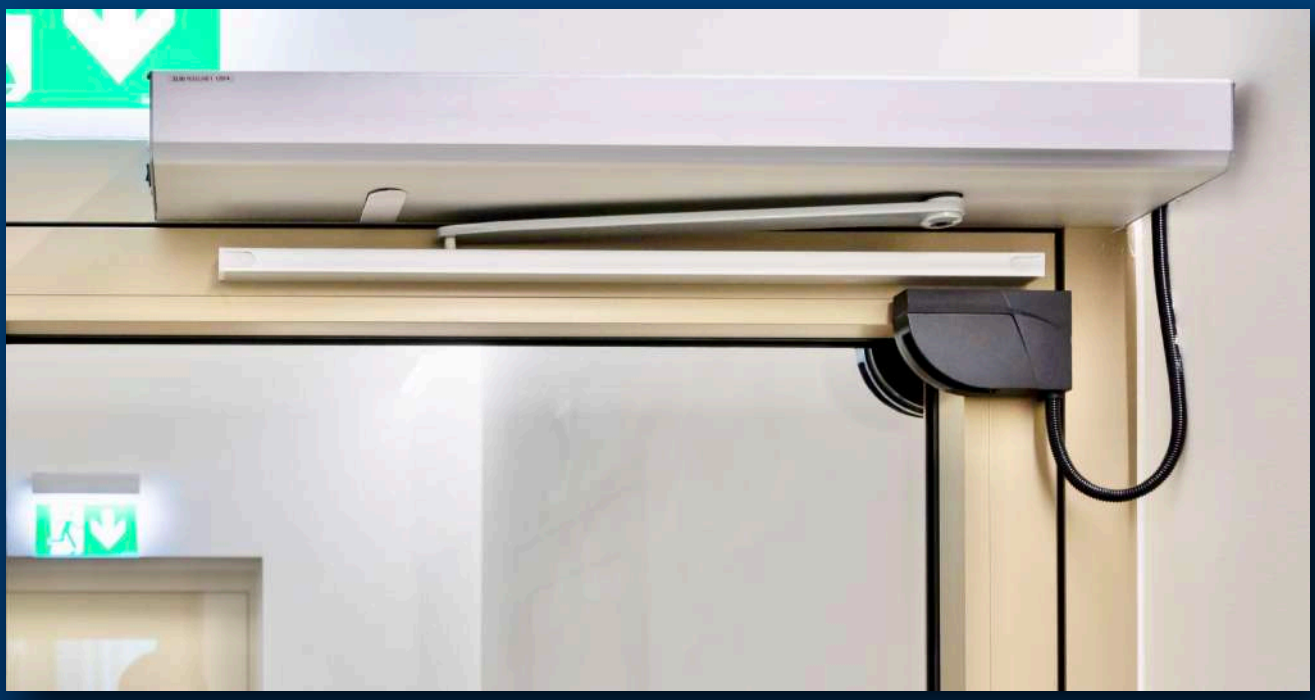

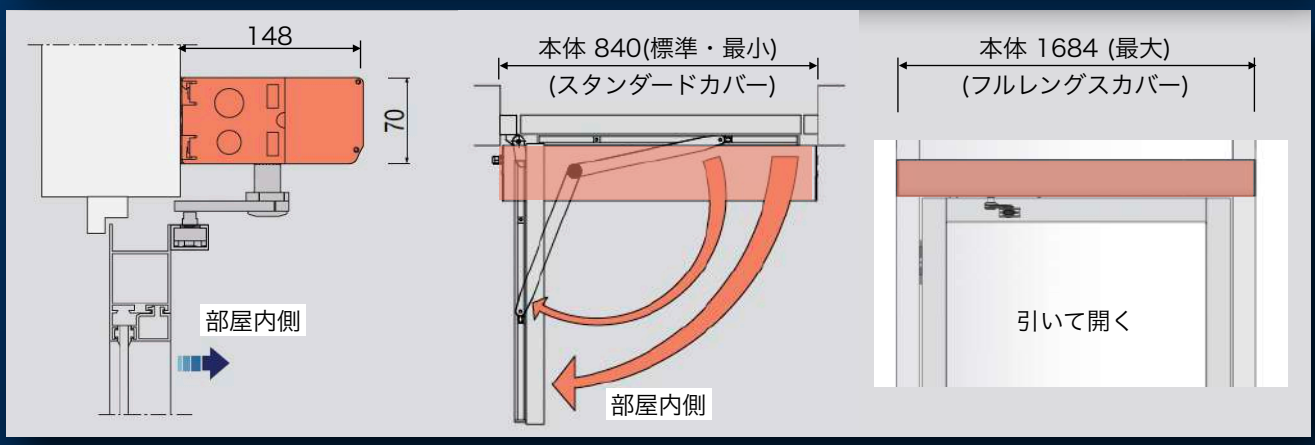

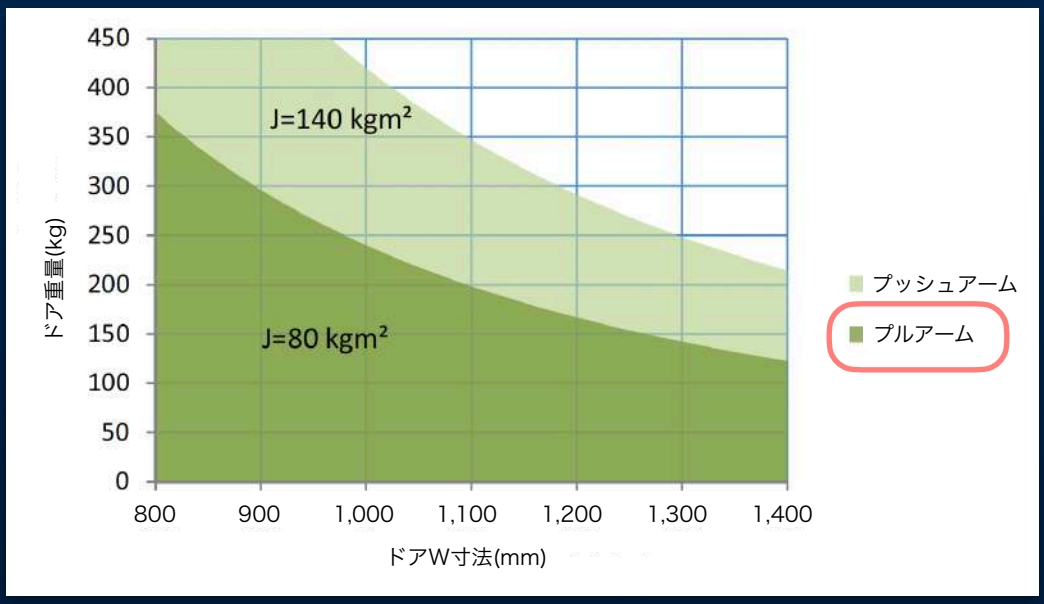

■プッシュアーム（押型）の機種仕様

押し型：プッシュアームは部屋内側から見て、押してドアを開く

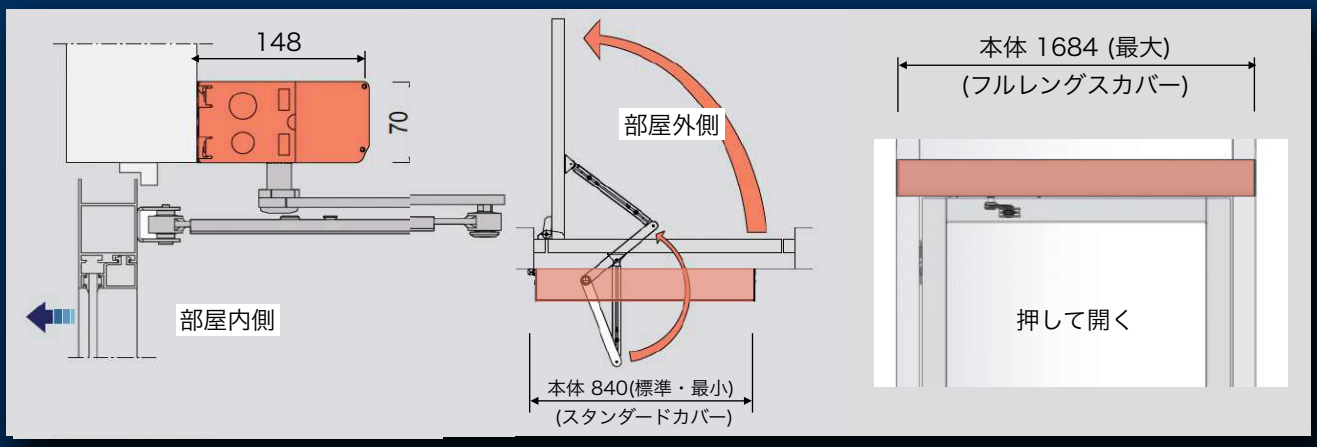

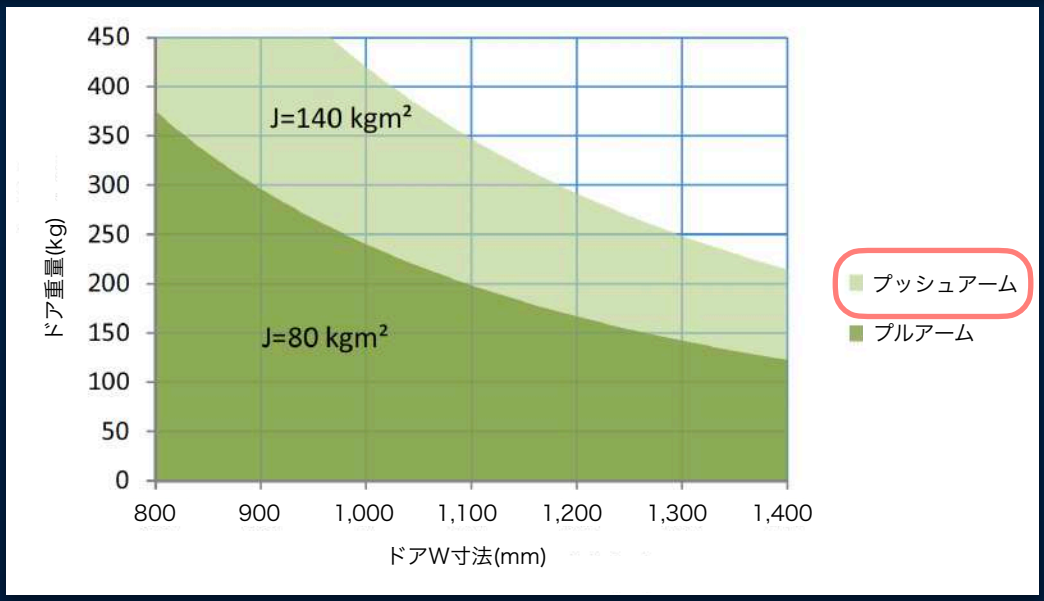

GOLDMAN INC.

アシスト・スイング Slim-SW300
外観

ダブルドア - 押型 -（両開き）

シングルドア - 押型 -（片開き）

シングルドア - 引型 -（片開き）

GOLDMAN INC.

製品保証

アシスト・スイング® Slim-SW300は、製品保証を（1年）購入者に保証します。
本保証は、傷、擦り傷、塗料、溶剤およびその他の化学薬品の使用による劣化、通常の磨耗、酷使、不適切な設置に起因する損傷または製品の誤用に関しては保証の対象外です。
さらに、交換用製品の取り外しおよび取り付けにかかる費用は、保証に含まれていません。
不良品に対し、本製品を修理または交換することがあります。
改装またはその他の現場での変更による火災時の開口部への影響は、開口部の火災評価に影響を与える可能性があります。
ゴールドマン株式会社は、特定の状況でこのような影響がどのようなものかについて、表明または保証していません。

以下事項は保証は対象外です：

1. 塗料、溶剤、その他の薬品の使用による傷、擦り傷、劣化。
2. 通常の摩耗。
3. 適切なメンテナンスの欠如。
4. 製品の不適切な取り付け、妨害、誤用による乱用または損傷。
5. 不適切な保管、輸送、取り扱い。
6. 会社が提供する指示またはガイドラインに従わないこと。

保証は出荷日及び設置日（引渡日）から有効になります。

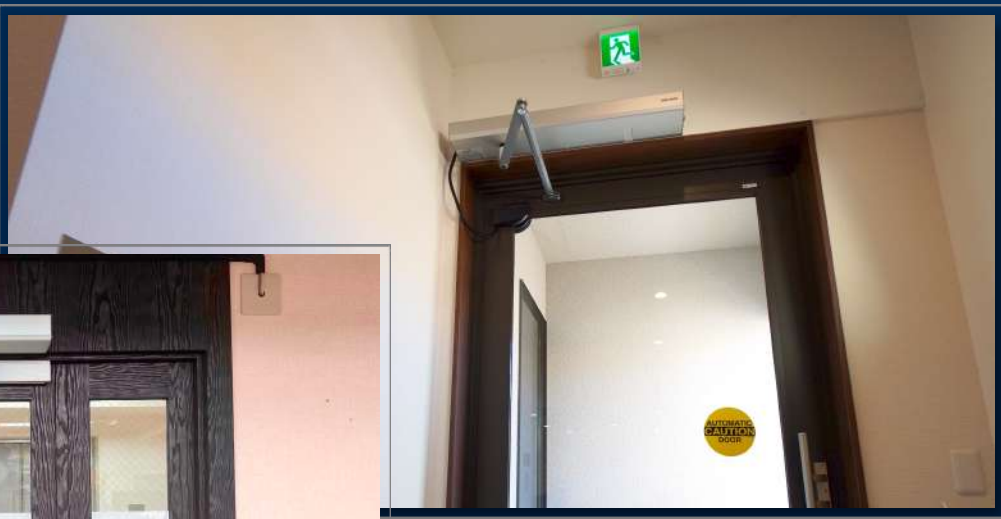

GOLDMAN INC.

ASSA ABLOY

開き戸専用 自動ドアオペレーター

ASSIST SWING® Slim-SW300

カタログ

GOLDMAN INC. ゴールドマン株式会社

222-0033 横浜市港北区新横浜3-7-19-3F

T: 045-620-8010 / F: 045-620-8011 / E: info@goldman-inc.jp / W: www.goldmanexa.com