見下げ詳細図

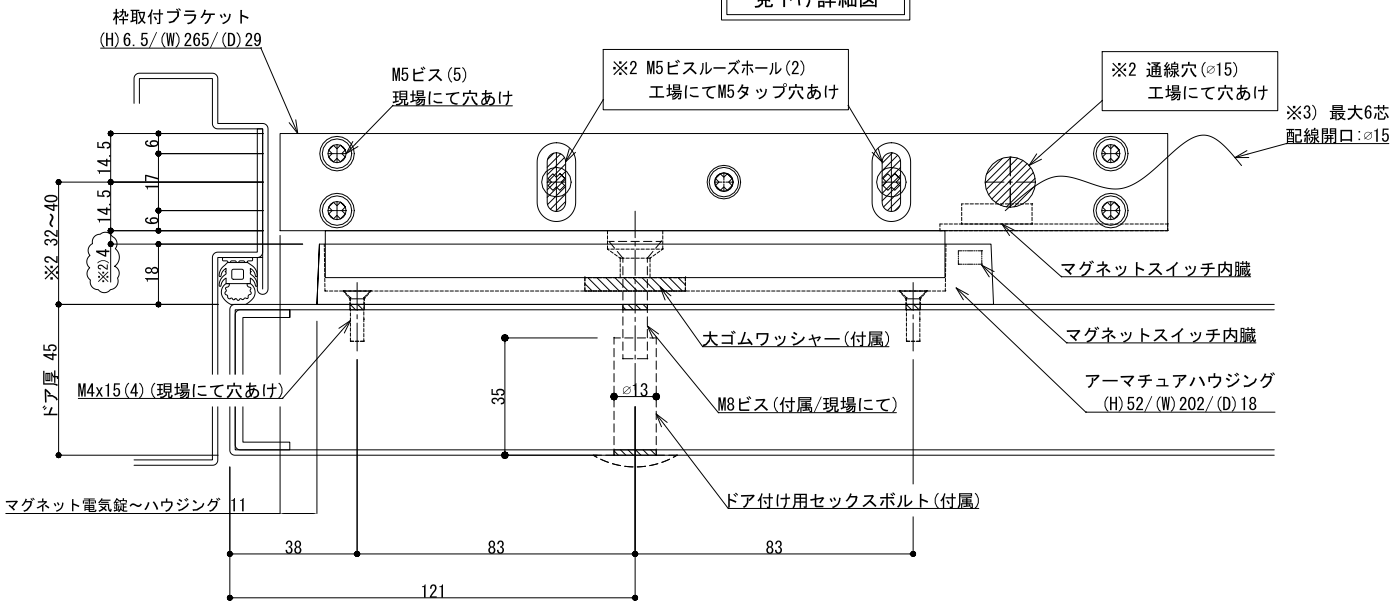

製品名	GEM-800MDS-TD (外開き)
特徴	残留磁気防止機能付き
操作電圧	12 / 24Vdc
定格電流	500mA / 12Vdc: 250mA / 24Vdc(at 20℃)
仕上色 / 素材	鉛メッキ エキポシ樹脂レート:E87252(S)
吸着保持力	363Kg (equivalent to 800lbs)
寸法 / 重量	本体:(L)265,(W)49,(D)29 / 2.8Kg
	アーマチュアプレート:(L)185,(W)45,(D)14
	ハウジングプレート:(L)265,(W)29,(D)6.5

※1 枠戸当たりの見込み奥行がマグネット電気錠の厚み(29mm)よりも下回る場合に、
特注アルミ板(5mmt)を挟んで使用してください。
特注アルミ板寸法 : (L)50,(W)300,(D)5

※2 工場または現場で穴加工のルーズホール用ビスを先に取り付け、調整して
決まった場所にM5(5ヶ所)の穴を開けて固定してください。
ハウジングプレートと本体面の隙間は5mm以下にしてください。
5mm以上の場合はドアステータスが出力されない可能性があります。

※3 M : ボンドセンサー (施解錠信号) - 2芯
DS : ドアステータス(開閉扉信号) - 2芯
電源 : - 2芯

正面詳細図

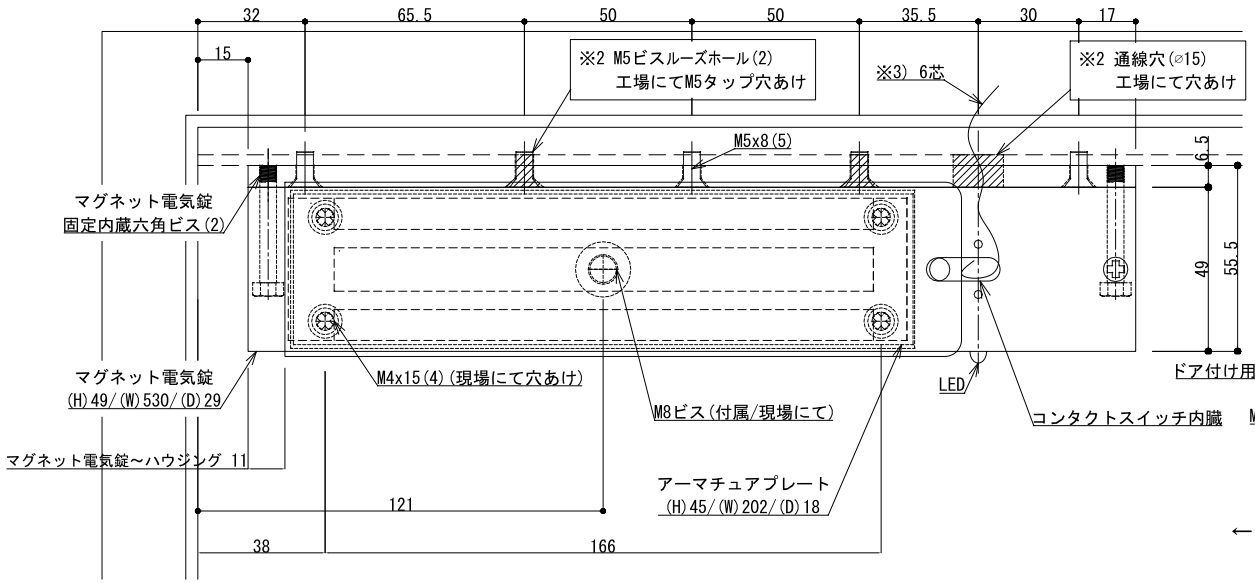

縦断面詳細図

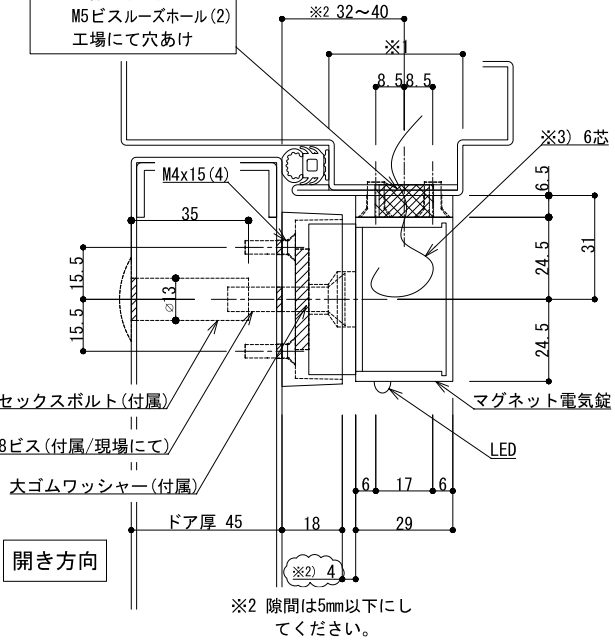

※2 隙間は5mm以下にし
てください。

GOLDMAN INC.
ゴールドマン株式会社
〒222-0033 横浜市港北区新横浜3-7-19-3F
TEL.045-620-8010 FAX.045-620-8011

GENRE	PRODUCT				TYPE	DATE
マグネット電気錠【 外開・片開 】	GEM-800MDS-TD	セックスボルト仕様	吸着保磁力 : 363Kg	取付寸法図	外開き	2025.12.12